Stromversorgung externe Betriebsspannung +5V

F1 0,8 A träge oder Multifuse MF R050

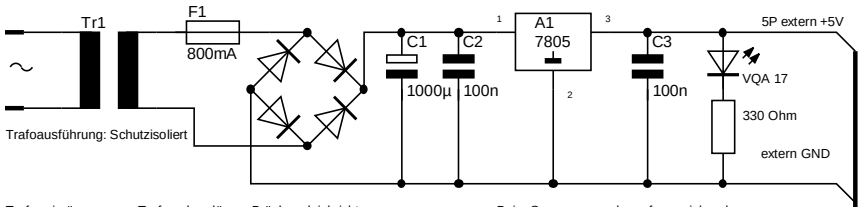

Trafo primär	Trafo sekundär	Brückengleichrichter	Beim Spannungsregler auf ausreichende
230 V / 50 Hz	6 - 10 V/ 1A	B250C2300-1500 oder ähnlich	Kühlung achten. Verwendung einer 1A-Type

Achtung! Primärseitig 230V.
Bitte nur zugelassene Transformatoren
oder Steckernetzteile verwenden.

Die Ausführung der Netzseitigen Installation sollte nur von einer elektrotechnischen Fachkraft vorgenommen werden.
Am besten auf fertig konfektionierte Steckernetzteile mit den einschlägigen Schutzartkennzeichnungen zurückgreifen.

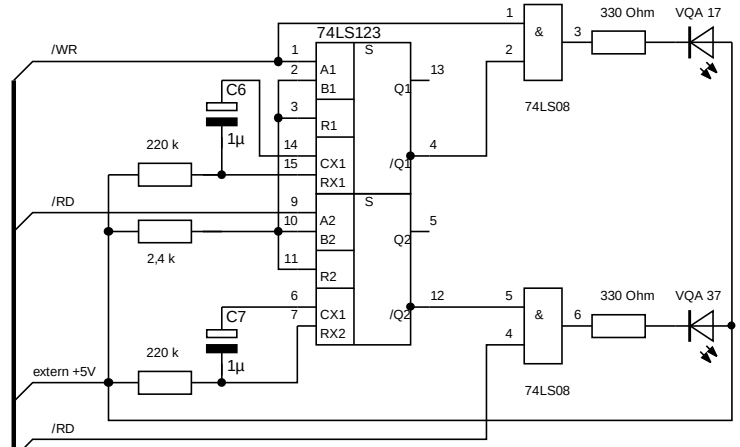

Die Read/Write Anzeige mit LED ist wie alle
anderen Anzeigen mit LED optional.

Steckverbinder mit originaler Belegung des KC87 (Buchsenleiste)

Die tatsächliche Ausführung bleibt jedoch jedem selbst überlassen.
Es ist ausschließlich für den Schnittstellenübergang an meiner
bereits vorhandenen Hardware erforderlich, die Belegung einzuhalten.

Hier sind 58-polige 2-reihige Steckverbinder zur Anwendung gekommen, wobei auch das letztlich beim Anwender liegt.

Folgende Bezeichner wurden verwendet:

n.V.	=	nicht in Verwendung
5P	=	5 V TTL-Versorgung, entspricht extern +5V
5N	=	-5 V
12P	=	12 V
12N	=	-12 V
extern GND	=	externes Massepotential
AB 0 - 15	=	Adressbus
DB 0 - 7	=	Datenbus
/IORQ	=	In-/Out- Request (Ein-/Ausgabeanforderung
/MREQ	=	Memoryrequest (Speicheranforderung)
/RD	=	Read (Leseanforderung)
/WR	=	Write (Schreibanforderung)

Weitere Kürzel sind vorhanden und können in der Literatur nachgeschlagen werden. Diese fanden hier keine Anwendung.

Alle nicht fett dargestellten Signale sind nur der Vollständigkeit aufgeführt, jedoch hier nicht verwendet worden.

extern GND	X0_A 1	**extern GND**	X0_B 1
extern GND	X0_A 2	**extern GND**	X0_B 2
12N (n.V.)	X0_A 3	12N (n.V.)	X0_B 3
DB 7	X0_A 4	**DB 6**	X0_B 4
DB 5	X0_A 5	**DB 4**	X0_B 5
DB 3	X0_A 6	**DB 2**	X0_B 6
DB 1	X0_A 7	**DB 0**	X0_B 7
/WR	X0_A 8	**/RD**	X0_B 8
/MREQ (n.V.)	X0_A 9	/ROMDI (n.V.)	X0_B 9
/IEO (n.V.)	X0_A 10	/IEI (n.V.)	X0_B 10
AB 14 (n.V.)	X0_A 11	AB 15 (n.V.)	X0_B 11
AB 12 (n.V.)	X0_A 12	AB 13 (n.V.)	X0_B 12
AB 10 (n.V.)	X0_A 13	AB 11 (n.V.)	X0_B 13
AB 8 (n.V.)	X0_A 14	AB 9 (n.V.)	X0_B 14
5N (n.V.)	X0_A 15	5N (n.V.)	X0_B 15
AB 6	X0_A 16	**AB 7**	X0_B 16
AB 4	X0_A 17	**AB 5**	X0_B 17
AB 2	X0_A 18	**AB 3**	X0_B 18
AB 0	X0_A 19	**AB 1**	X0_B 19
/RESET	X0_A 20	/BUSRQ (n.V.)	X0_B 20
TAKT (n.V.)	X0_A 21	**extern GND**	X0_B 21
ETR (n.V.)	X0_A 22	**extern GND**	X0_B 22
/NMI (n.V.)	X0_A 23	/INT (n.V.)	X0_B 23
/WAIT (n.V.)	X0_A 24	**/IORQ**	X0_B 24
/RFSH (n.V.)	X0_A 25	CASG (n.V.)	X0_B 25
/M1 (n.V.)	X0_A 26	/HALT (n.V.)	X0_B 26
/BUSAK (n.V.)	X0_A 27	(n.V.)	X0_B 27
12P (n.V.)	X0_A 28	12P (n.V.)	X0_B 28
5P	X0_A 29	**5P**	X0_B 29

Steckverbinder für frei verwendbare Eingänge an Port C, Bit 5 bis 7

Port C5_P	X1_A 0	Port C5_M	X1_B 0
Port C6_P	X1_A 1	Port C6_M	X1_B 1
Port C7_P	X1_A 2	Port C7_M	X1_B 3

von Seite 3, externer Bus

Änderungen			Name	Datum	Bezeichnung	Blatt
Name	Datum	gez.:	Haipeter	21.01.2005	USB-24 Kanal Port, Steckverbinder und Stromversorgung	4
Haipeter	28.01.2005	gepr.:	Haipeter	28.01.2005	Baugruppenanschluß, LED für externe Visualisierung	von 5
		Norm:			Zeichnungs-Nr.:	
Dateiname:	24_kanal_usb_port.spl					